小坂憲次杯 第９回長野県剣道大会

令和８年１１月２３日（月･祝）

長野市真島総合スポーツアリーナ（ホワイトリング）

中学生女子の部

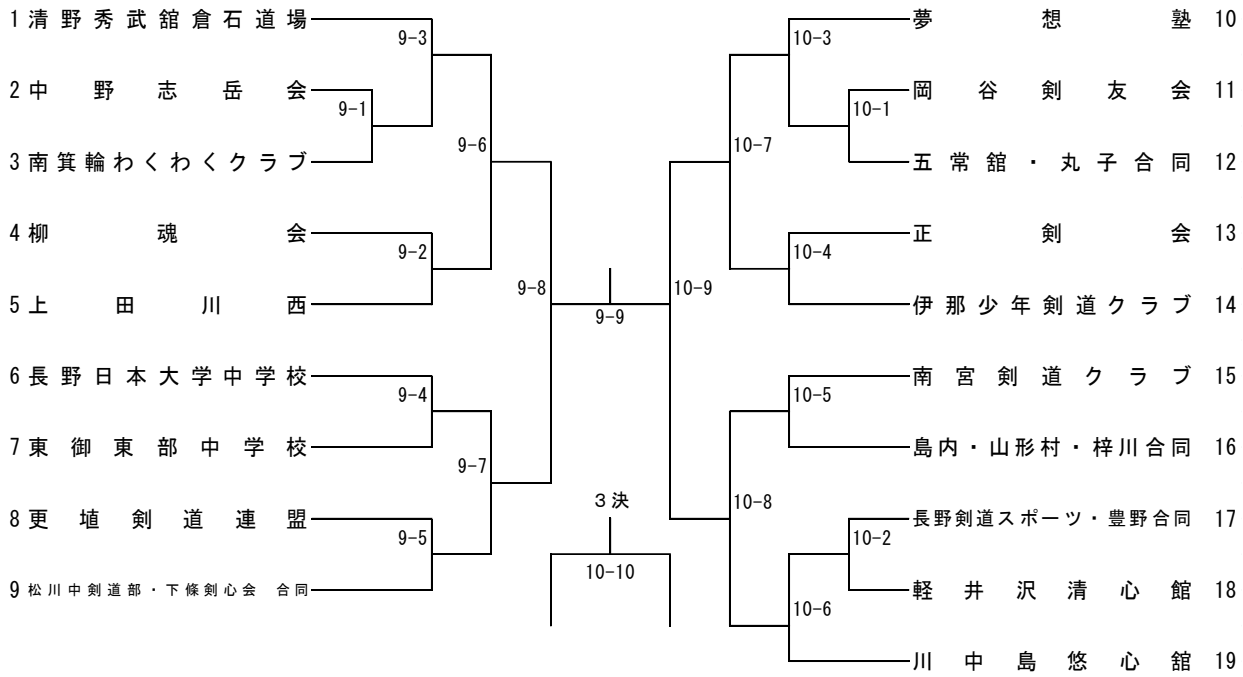

成年女子一部

