小　学　生　の　部

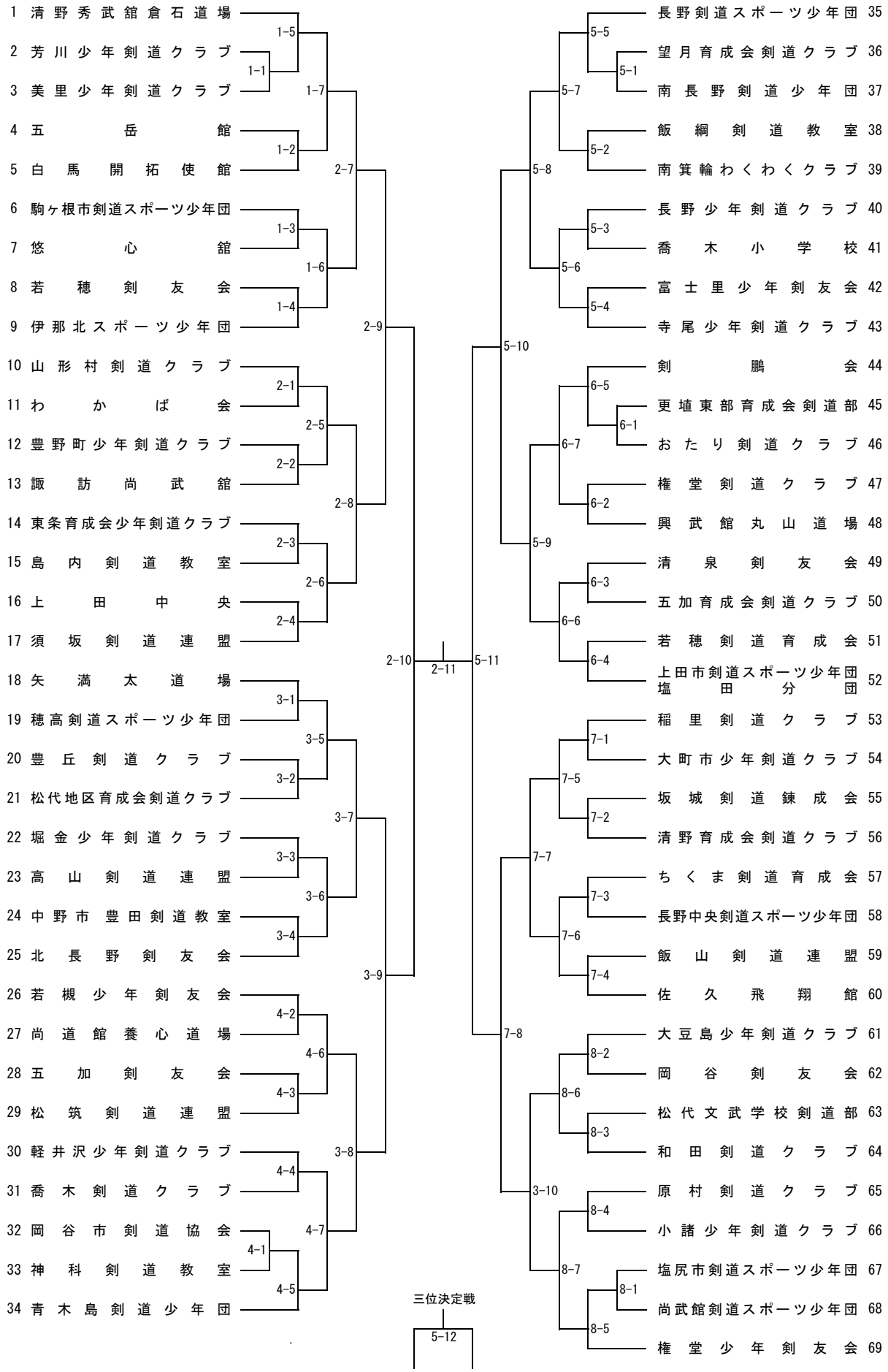
1 清野秀武館倉石道場
2 芳川少年剣道クラブ
3 美里少年剣道クラブ
4 五岳館
5 白馬開拓使館
6 駒ヶ根市剣道スポーツ少年団
7 悠心館
8 若穂剣友会
9 伊那北スポーツ少年団
10 山形村剣道クラブ
11 わかば会
12 豊野町少年剣道クラブ
13 諏訪尚武館
14 東条育成会少年剣道クラブ
15 島内剣道教室
16 上田中央
17 須坂剣道連盟
18 矢満太道場
19 穂高剣道スポーツ少年団
20 豊丘剣道クラブ
21 松代地区育成会剣道クラブ
22 堀金少年剣道クラブ
23 高山剣道連盟
24 中野市 豊田剣道教室
25 北長野剣友会
26 若槻少年剣友会
27 尚道館養心道場
28 五加剣友会
29 松筑剣道連盟
30 軽井沢少年剣道クラブ
31 喬木剣道クラブ
32 岡谷市剣道協会
33 神科剣道教室
34 青木島剣道少年団
35 長野剣道スポーツ少年団
36 望月育成会剣道クラブ
37 南長野剣道少年団
38 飯綱剣道教室
39 南箕輪わくわくクラブ
40 長野少年剣道クラブ
41 喬木小学校
42 富士里少年剣友会
43 寺尾少年剣道クラブ
44 剣鵬会
45 更埴東部育成会剣道部
46 おたり剣道クラブ
47 権堂剣道クラブ
48 興武館丸山道場
49 清泉剣友会
50 五加育成会剣道クラブ
51 若穂剣道育成会
52 上田市剣道スポーツ少年団 塩田分団
53 稲里剣道クラブ
54 大町市少年剣道クラブ
55 坂城剣道錬成会
56 清野育成会剣道クラブ
57 ちくま剣道育成会
58 長野中央剣道スポーツ少年団
59 飯山剣道連盟
60 佐久飛翔館
61 大豆島少年剣道クラブ
62 岡谷剣友会
63 松代文武学校剣道部
64 和田剣道クラブ
65 原村剣道クラブ
66 小諸少年剣道クラブ
67 塩尻市剣道スポーツ少年団
68 尚武館剣道スポーツ少年団
69 権堂少年剣友会
1-1
1-2
1-3
1-4
1-5
1-6
1-7
2-1
2-2
2-3
2-4
2-5
2-6
2-7
2-8
2-9
2-10
2-11
3-1
3-2
3-3
3-4
3-5
3-6
3-7
3-8
3-9
4-1
4-2
4-3
4-4
4-5
4-6
4-7
5-1
5-2
5-3
5-4
5-5
5-6
5-7
5-8
5-9
5-10
5-11
6-1
6-2
6-3
6-4
6-5
6-6
6-7
7-1
7-2
7-3
7-4
7-5
7-6
7-7
7-8
8-1
8-2
8-3
8-4
8-5
8-6
8-7
3-10
三位決定戦
5-12